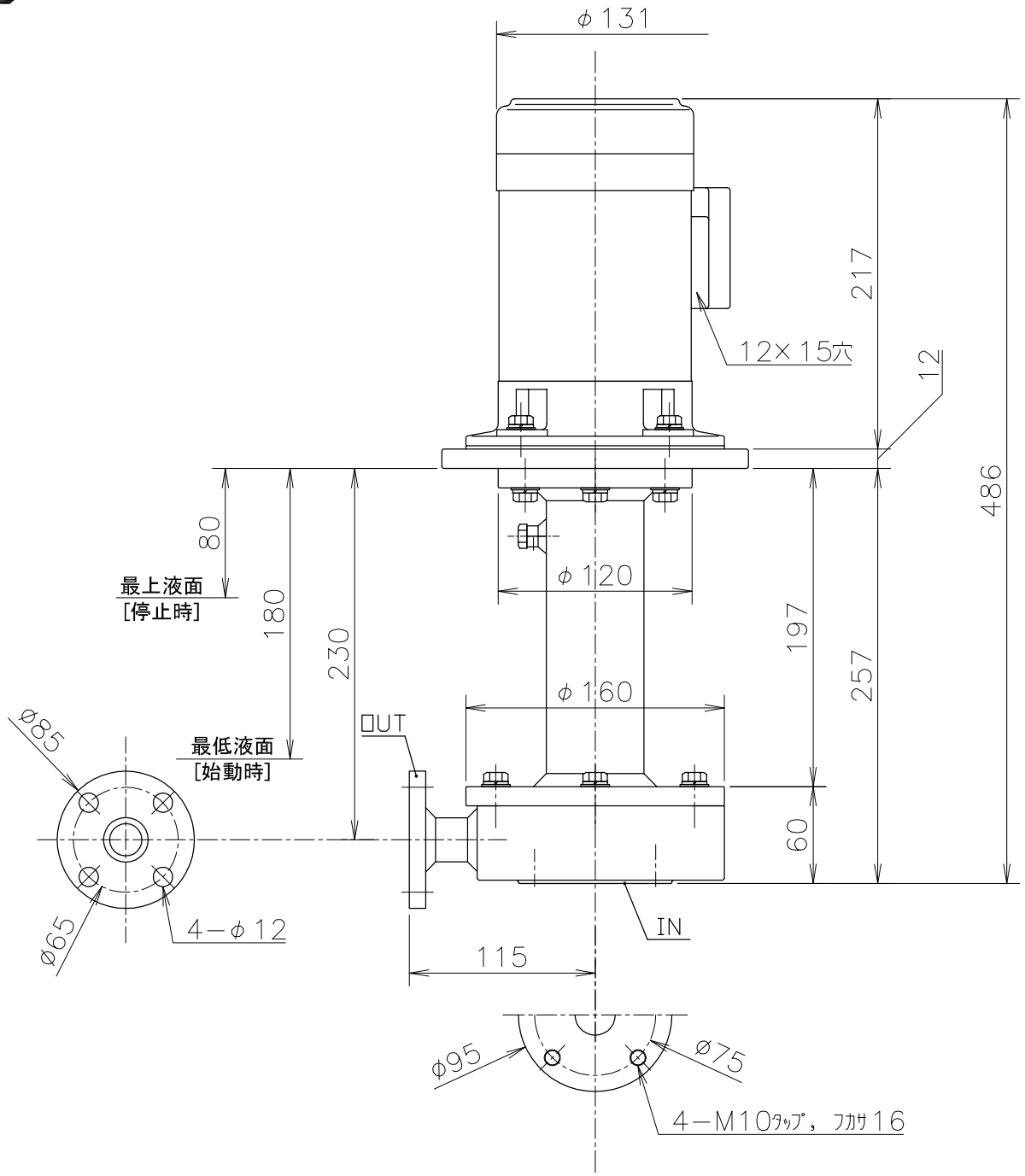

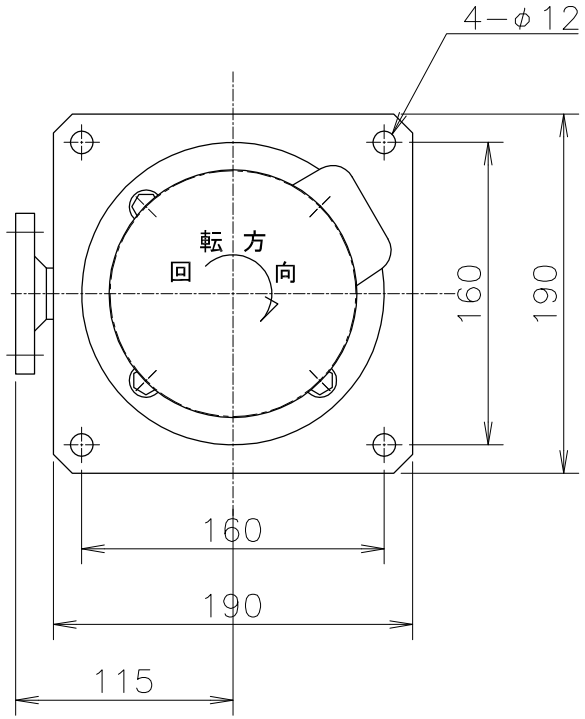

上視図

・屋内専用

モーター： 0.2kW, 2P, 3相

No.	PARTS NAME	MATERIAL	Q'TY	NOTE
TITLE	HD-20RE-32	Drawing No.	S-5132S-1N	
Part Name	寸 法 図	Print	A4	SCALE 1/4
Drawn By	Checked By	Approved By	Date	
Motohashi	E.Motohashi		25.01.22	

HAYASHI KAKOHKI MFG. CO., LTD.

・ﾌﾗﾝｼﾞ：IN.25A-5K, OUT.20A-5K